Netzgeräte-Steckverbinder mit Bajonettverschluss
Power supply connectors with bayonet lock
Connecteurs d'alimentation avec verrouillage à baïonette

verriegelbar
lockable
verrouillable

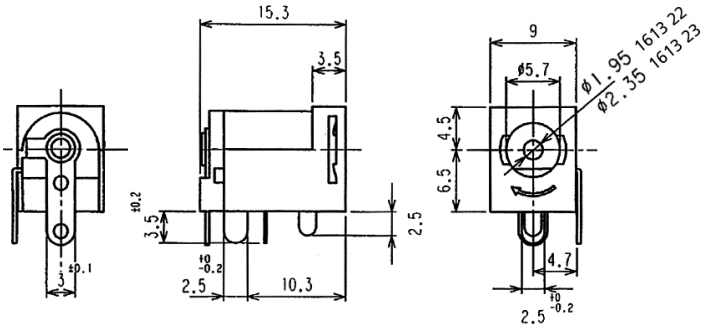

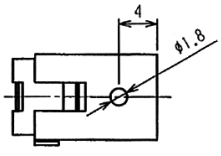

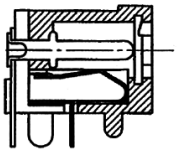

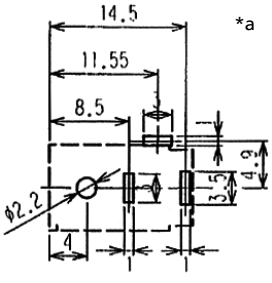

1613 22
1613 23

Netzgeräte-Einbaukupplung, abgewinkelte Ausführung, mit Bajonettverschluss, mit Öffner, für Leiterplatten

1. Temperaturbereich	-20 °C/+70 °C
2. Werkstoffe	
Kontaktträger	PC, V2 nach UL 94
Kontakt	Cu-Legierung, vernickelt/verzinnt
3. Mechanische Daten	
Durchmesser Öffung	5,7 mm
Durchmesser Mittelstift 1613 22	1,95 mm
Durchmesser Mittelstift 1613 23	2,35 mm
Steckkraft	5–20 N
Ziehkraft	4–15 N
Steckzyklen	≥ 5000
Kontaktierung mit	Netzgerätestecker
1613 22 mit	1633 01
1613 23 mit	1634 01
4. Elektrische Daten	
Durchgangswiderstand	≤ 30 mΩ
Bemessungsstrom 1613 22	0,5 A
Bemessungsstrom 1613 23	1,0 A
Bemessungsspannung	12 V DC
Prüfspannung	500 V/60 s
Isolationswiderstand	≥ 100 MΩ

1613 22
1613 23

Power supply chassis socket, angular version, with bayonet lock, with break contact, for printed circuit boards

1. Temperature range	-20 °C/+70 °C
2. Materials	
Body	PC, V2 according to UL 94
Contact	Cu alloy, nickeled/tinned
3. Mechanical data	
Diameter opening	5.7 mm
Diameter center pin 1613 22	1.95 mm
Diameter center pin 1613 23	2.35 mm
Insertion force	5–20 N
Withdrawal force	4–15 N
Mating cycles	≥ 5000
Mating with	power supply plug
1613 22 with	1633 01
1613 23 with	1634 01
4. Electrical data	
Contact resistance	≤ 30 mΩ
Rated current 1613 22	0.5 A
Rated current 1613 23	1.0 A
Rated voltage	12 V DC
Test voltage	500 V/60 s
Insulation resistance	≥ 100 MΩ

1613 22
1613 23

Embase d'alimentation femelle, version angulaire, avec verrouillage à baïonette, avec contact repos, pour cartes imprimées

1. Température d'utilisation	-20 °C/+70 °C
2. Matériaux	
Corps isolant	PC, V2 suivant UL 94
Contact	Cu alliage, nickelé, étamé
3. Caractéristiques mécaniques	
Diamètre orifice	5,7 mm
Diamètre pointe centrale 1613 22	1,95 mm
Diamètre pointe centrale 1613 23	2,35 mm
Force d'insertion	5–20 N
Force de séparation	4–15 N
Nombre de manœuvres	≥ 5000
Raccordement avec	connecteur mâle d'alimentation
1613 22 avec	1633 01
1613 23 avec	1634 01
4. Caractéristiques électriques	
Résistance de contact	≤ 30 mΩ
Courant assigné 1613 22	0,5 A
Courant assigné 1613 23	1,0 A
Tension assignée	12 V DC
Tension d'éssai	500 V/60 s
Résistance d'isolement	≥ 100 MΩ

*a Leiterplattenlayout, von der Lötseite gesehen
printed circuit board layout, solder side view
modèle de la carte imprimée, vue du côté à souder

Bestellbezeichnung Designation Désignation	Polzahl Poles Pôles	Verpackungseinheit Package unit Unité d'emballage	
1613 22	**2**	**250**	
1613 23	**2**	**250**	

Verpackung: lose im Karton oder Kunststoffbeutel
Packaging: in bulk in a cardboard box or a plastic bag
Emballage: en vrac dans un carton ou sachet en plastique